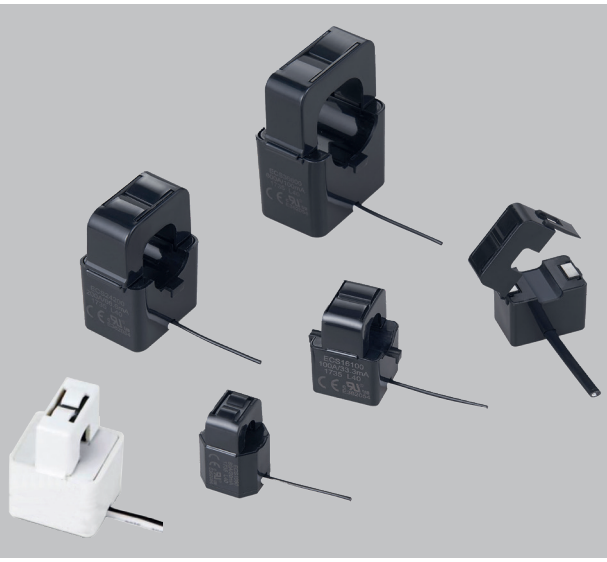

Dok.-Nr. 2.204.027.1.g 04/2025

Teilbare Low-Power-Stromwandler

CT-SC-006
CT-SC-010
CT-SC-012
CT-SC-016
CT-SC-024
CT-SC-036

Datenblatt

Janitza electronics GmbH
Vor dem Polstück 6
35633 Lahnau
Support Tel. +49 6441 9642-22
info@janitza.de • www.janitza.de

Janitza®

TECHNISCHE DATEN & ABMESSUNGEN

Modell	Kabellänge	Primärstrom
CT-SC-006-500-20	5,0 m (196.85 in)	20 A



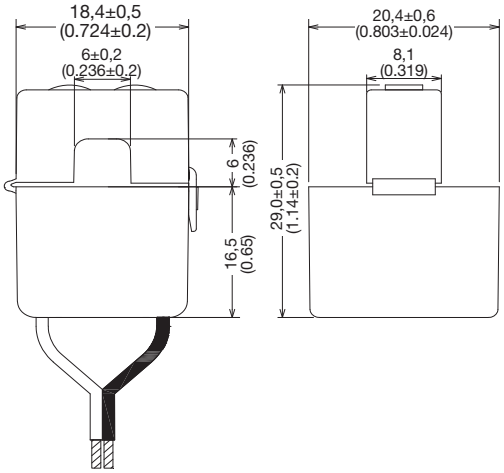

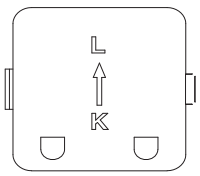

alle Maße in mm (in)

Spezifikation	Daten
Phasenfehler bei Nennstrom	≤3˚
Gewicht circa	31 g (0.07 lb)
Ausgangssignal	333 mV
PVC Anschlussdrähte	24 AWG
Genauigkeitsklasse	0,5
Frequenz	50 - 60 Hz
Isolationsspannung	2.5 KV/1mA /1min
Betriebstemperatur	-40 °C bis 65 °C (-40 °F bis 149 °F)
Lagertemperatur	-45 °C bis 80 °C (-49 °F bis 176 °F)
Normen	ANSI C57.13, IEC61869-2, RoHS konform
Gehäuse	Festes Gehäuse mit strapazierfähigem Kunststoff UL 94 V-0
Isolationswiderstand	DC500V/100MΩ min

Modell	Kabellänge	Primärstrom
CT-SC-010-500-5	5,0 m (196.85 in)	5 A
CT-SC-010-500-50	5,0 m (196.85 in)	50 A
CT-SC-010-50-JZ	0,25 m (9.84 in)	50 A
CT-SC-010-500-75	5,0 m (196.85 in)	75 A
CT-SC-010-75-JZ	0,25 m (9.84 in)	75 A



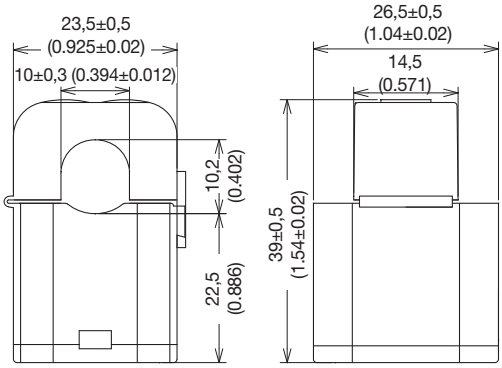

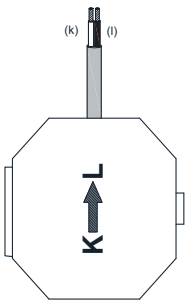

alle Maße in mm (in)

Spezifikation	Daten 5 A	Daten 50 A	Daten 75 A
Phasenfehler bei Nennstrom	≤3˚	≤1˚	≤1.5˚
Gewicht circa	60-127 g (0.13-0.28 lb)		
Ausgangssignal	333 mV		
PVC Anschlussdrähte	24 AWG		
Genauigkeitsklasse	0,5		
Frequenz	50 - 60 Hz		
Isolationsspannung	2.5 KV/1mA/1min		
Betriebstemperatur	-40 °C bis 65 °C (-40 °F bis 149 °F)		
Lagertemperatur	-45 °C bis 80 °C (-49 °F bis 176 °F)		
Normen	ANSI C57.13, IEC61869-1, RoHS konform		
Gehäuse	Festes Gehäuse mit strapazierfähigem Kunststoff UL 94 V-0		
Isolationswiderstand	DC500V/100MΩ min		

Modell	Kabellänge	Primärstrom
CT-SC-012-500-75	5,0 m (196.85 in)	75 A
CT-SC-012-100-JZ	0,25 m (9.84 in)	100 A



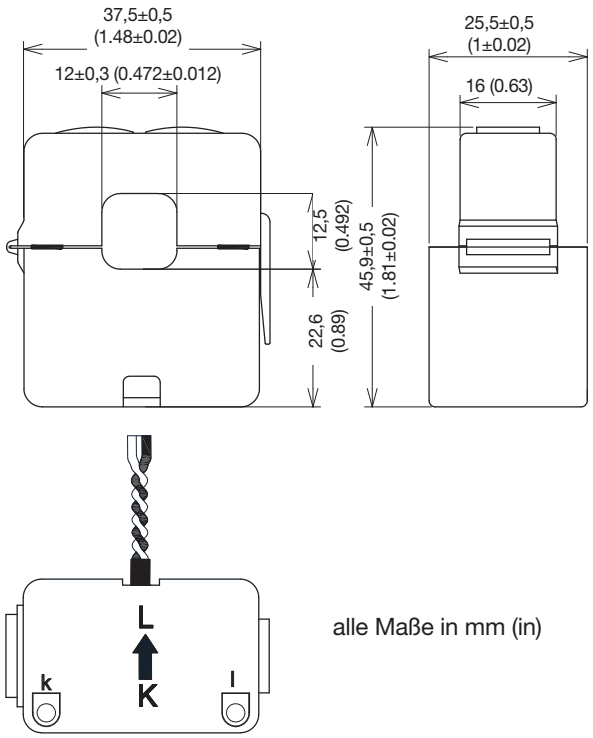

alle Maße in mm (in)

Spezifikation	Daten
Phasenfehler bei Nennstrom	≤1˚
Gewicht circa	70-130 g (0.15-0.29 lb)
Ausgangssignal	333 mV
PVC Anschlussdrähte	24 AWG
Genauigkeitsklasse	0,5
Frequenz	50 - 60 Hz
Isolationsspannung	2500 Vac/1min
Betriebstemperatur	-40 °C bis 65 °C (-40 °F bis 149 °F)
Lagertemperatur	-45 °C bis 85 °C (-49 °F bis 185 °F)
Normen	ANSI C57.13, IEC61869-2, RoHS konform
Gehäuse	Festes Gehäuse mit strapazierfähigem Kunststoff UL 94 V-0
Isolationswiderstand	DC500V/100MΩ min

Modell	Kabellänge	Primärstrom
CT-SC-016-500-100	5,0 m (196.85 in)	100 A



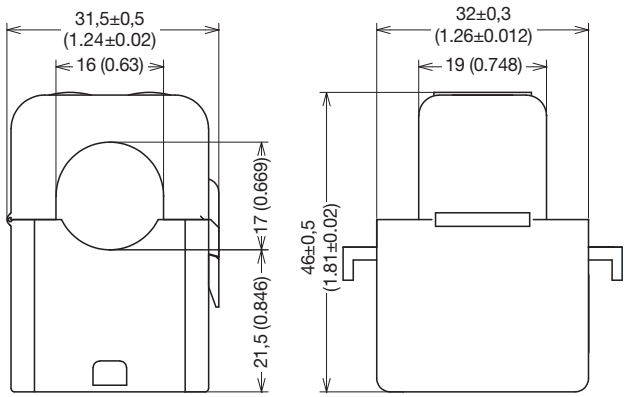

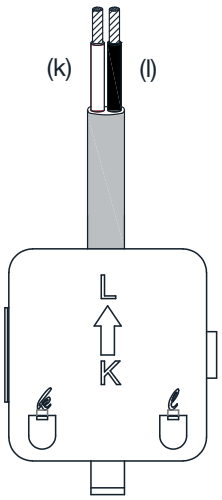

alle Maße in mm (in)

Spezifikation	Daten
Phasenfehler bei Nennstrom	≤1˚
Gewicht circa	150 g (0.33 lb)
Ausgangssignal	333 mV
PVC Anschlussdrähte	24 AWG
Genauigkeitsklasse	0,5
Frequenz	50 - 60 Hz
Isolationsspannung	2.5 KV/1mA/1min
Betriebstemperatur	-40 °C bis 65 °C (-40 °F bis 149 °F)
Lagertemperatur	-45 °C bis 85 °C (-49 °F bis 185 °F)
Normen	ANSI C57.13, IEC61869-1, RoHS konform
Gehäuse	Festes Gehäuse mit strapazierfähigem Kunststoff UL 94 V-0
Isolationswiderstand	DC500V/100MΩ min

Modell	Kabellänge	Primärstrom
CT-SC-024-500-100	5,0 m (196.85 in)	100 A
CT-SC-024-500-200	5,0 m (196.85 in)	200 A
CT-SC-024-500-250	5,0 m (196.85 in)	250 A



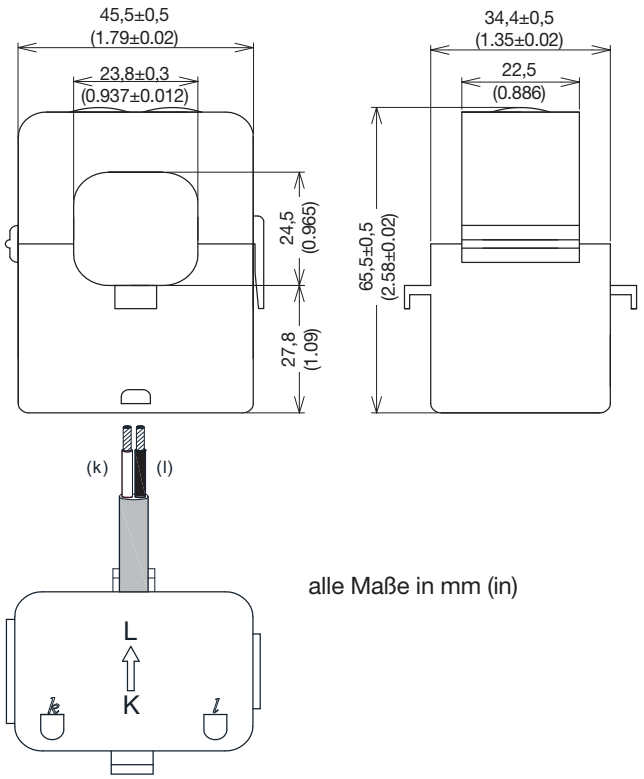

alle Maße in mm (in)

Spezifikation	Daten
Phasenfehler bei Nennstrom	≤0.5˚
Gewicht circa	180-252 g (0.4-0.56 lb)
Ausgangssignal	333 mV
PVC Anschlussdrähte	24 AWG
Genauigkeitsklasse	0,5
Frequenz	50 - 60 Hz
Isolationsspannung	2.5 KV/1mA/1min
Betriebstemperatur	-40 °C bis 65 °C (-40 °F bis 149 °F)
Lagertemperatur	-45 °C bis 85 °C (-49 °F bis 185 °F)
Normen	ANSI C57.13, IEC61869-2, RoHS konform
Gehäuse	Festes Gehäuse mit strapazierfähigem Kunststoff UL 94 V-0
Isolationswiderstand	DC500V/100MΩ min

Modell	Kabellänge	Primärstrom
CT-SC-036-500-400	5,0 m (196.85 in)	400 A
CT-SC-036-500-600	5,0 m (196.85 in)	600 A



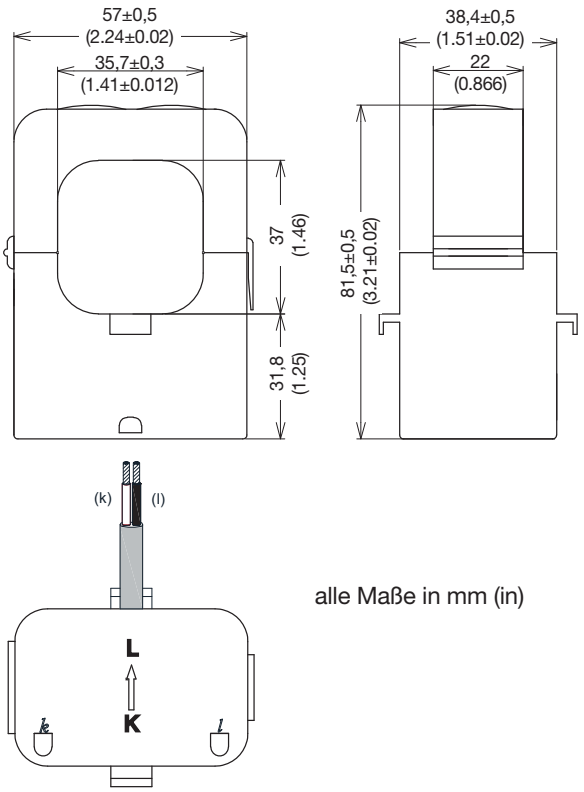

alle Maße in mm (in)

Spezifikation	Daten
Phasenfehler bei Nennstrom	≤0.5˚
Gewicht circa	346-352 g (0.76-0.78 lb)
Ausgangssignal	333 mV
PVC Anschlussdrähte	24 AWG
Genauigkeitsklasse	0,5
Frequenz	50 - 60 Hz
Isolationsspannung	2500 Vac/1min
Betriebstemperatur	-40 °C bis 60 °C (-40 °F bis 140 °F)
Lagertemperatur	-45 °C bis 85 °C (-49 °F bis 185 °F)
Normen	ANSI C57.13, IEC61869-1, RoHS konform
Gehäuse	Festes Gehäuse mit strapazierfähigem Kunststoff UL 94 V-0
Isolationswiderstand	DC500V/100MΩ min

ÜBERSICHT & ARTIKELNUMMER

Stromwandler mit Steckverbindern

Typ	Artikel-nummer	Primärstrom	Durchführung Primärleiter mm (in)	Kabellänge m (in)	Genauig-keitsklasse
CT-SC-010-50-JZ	1503170	50 A	Ø 10 (0.394)	0,25 (0.394)	0,5
CT-SC-010-75-JZ	1503130	75 A	Ø 10 (0.394)	0,25 (0.394)	0,5
CT-SC-012-100-JZ	1503131	100 A	Ø 12 (0.472)	0,25 (0.394)	0,5

Stromwandler ohne Steckverbinder

Typ	Artikel-nummer	Primärstrom	Durchführung Primärleiter mm (in)	Kabellänge m (in)	Genauig-keitsklasse
CT-SC-010-500-5	1503333	5 A	Ø 10 (0.394)	5,0 (196.85)	0,5
CT-SC-006-500-20	1503334	20 A	Ø 6 (0.236)	5,0 (196.85)	0,5
CT-SC-010-500-50	1503335	50 A	Ø 10 (0.394)	5,0 (196.85)	0,5
CT-SC-010-500-75	1503336	75 A	Ø 10 (0.394)	5,0 (196.85)	0,5
CT-SC-012-500-75	1503337	75 A	Ø 12 (0.472)	5,0 (196.85)	0,5
CT-SC-016-500-100	1503338	100 A	Ø 16 (0.630)	5,0 (196.85)	0,5
CT-SC-024-500-100	1503339	100 A	Ø 24 (0.945)	5,0 (196.85)	0,5
CT-SC-024-500-200	1503340	200 A	Ø 24 (0.945)	5,0 (196.85)	0,5
CT-SC-024-500-250	1503341	250 A	Ø 24 (0.945)	5,0 (196.85)	0,5
CT-SC-036-500-400	1503342	400 A	Ø 36 (1.420)	5,0 (196.85)	0,5
CT-SC-036-500-600	1503343	600 A	Ø 36 (1.420)	5,0 (196.85)	0,5

SCHALTPLAN

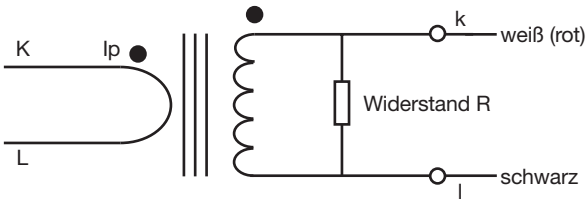

$$V = \frac{I \times R}{T_e}$$

$$V_L = V_{max} - \left[\frac{I \times DCR}{T_e} \right]$$

Janitza®

Janitza electronics GmbH
Vor dem Polstück 6 | 35633 Lahnau
Deutschland

Tel. +49 6441 9642-0
info@janitza.de | www.janitza.de

optec
energie ist messbar

Kontakieren Sie uns
Optec AG | Guyer-Zeller-Strasse 14 | CH-8620 Wetzikon ZH
+41 44 933 07 70 info@optec.ch www.optec.ch

Dok.-Nr. 2.204.027.1.g | 04/2025 | Technische Änderungen vorbehalten.
Den aktuellen Stand des Dokuments finden Sie im Download-Bereich auf www.janitza.de.