Wallbox-Serie für **PRI:CHARGER** private und öffentliche Ladeplätze



PRI:CHARGER lädt Elektrofahrzeuge im privaten, halböffentlichen und öffentlichen Bereich sicher und zuverlässig auf.

Über ein integriertes dynamisches Lastmanagement können Ladeströme auch ohne Backend-Anbindung phasenweise ermittelt werden. Damit vermeidet PRI:CHARGER Lastspitzen, Schieflast sowie die Überschreitung des anschlussseitigen Gesamtladestromes.

Mittels eines einzigartigen steckbaren Stromschienensystems können PRI:CHARGER-Stationen in kürzester Zeit entlang nur einer Hauptsicherung hinzugefügt werden.

Die Kommunikation zwischen den bis zu 250 möglichen Ladepunkten erfolgt über LAN oder WLAN. Bei Einsatz eines Backend-Systems können PRI:CHARGER-Stationen auch über 4G kommunizieren.

PRI:CHARGER-Frontseiten sind individuell gestaltbar und können mit verschiedenen Funktionalitäten wie RFID oder integrierte Bezahlterminals (PRI:CHARGER PAY) ausgestattet werden.

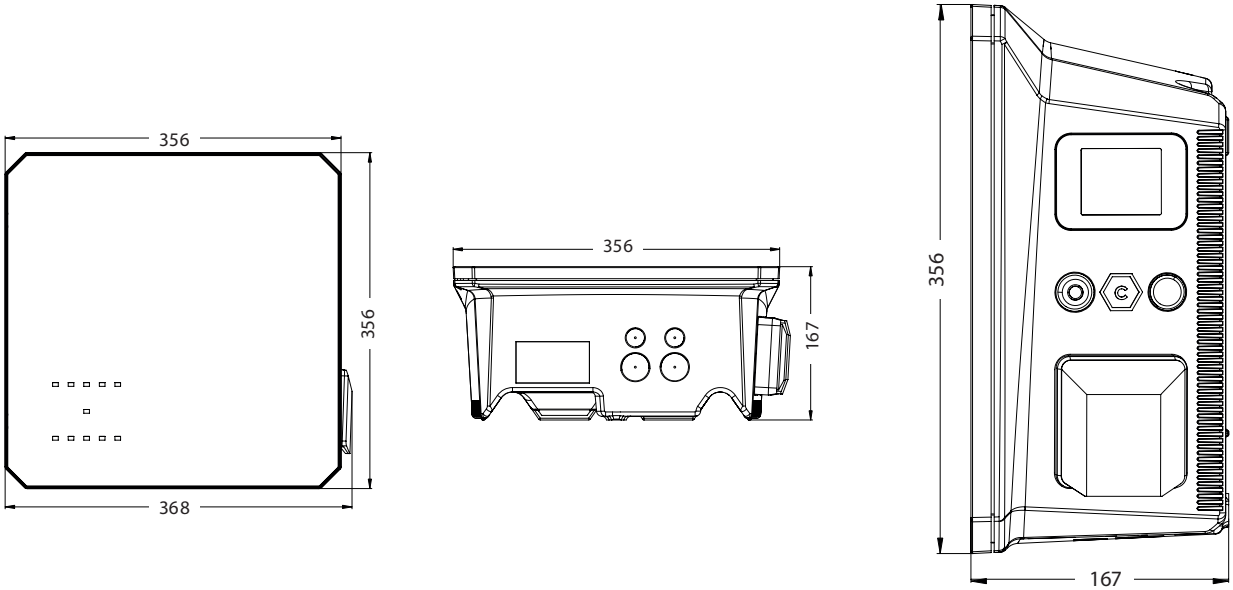

Abmessungen in mm

UNSERE PRI:CHARGER MODELLE

PRI:CHARGER

Unterstützt die Aufzeichnung und Verrechnung aller Ladevorgänge mit typischen Anwendungsbereichen wie öffentliche Parkplätze, teilöffentliche oder gewerbliche Parkflächen oder Garagen mit Überwachung bei Firmen, Hotels, Restaurants uvm.

PRI:CHARGER 4G

Unterstützt die Aufzeichnung und Verrechnung aller Ladevorgänge mit typischen Anwendungsbereichen wie öffentliche Parkplätze, teilöffentliche oder gewerbliche Parkflächen oder Garagen mit Überwachung bei Firmen, Hotels, Restaurants uvm. Mit integriertem 4G Modem.

PRI:CHARGER PAY

Ermöglicht kontaktlose Zahlungen mit PIN sowie das Lesen von Barcodes und QR-Codes und erstellt elektronische Quittungen für vollständige Transparenz bei Sitzungen und Transaktionen. Die E-Rechnung wird als QR-Code auf dem Display angezeigt und kann mit dem Mobiltelefon gescannt werden.



PRODUKTEÜBERSICHT

	PRI:CHARGER	PRI:CHARGER 4G	PRI:CHARGER PAY
Anschlussnorm	IEC 61851-1 Mode 3	IEC 61851-1 Mode 3	IEC 61851-1 Mode 3
Maximale Anschlussleistung	22 kW	22 kW	22 kW
Ladestrom	6 - 32 A	6 - 32 A	6 - 32 A
Lastmanagement	Lastmanagement	Lastmanagement	Lastmanagement
Energiezähler	MID Zähler (eichrecht-konform optional)	MID Zähler (eichrecht-konform optional)	MID Zähler (eichrecht-konform optional)
Lade-Autorisierung	RFID	RFID	Bezahlterminal
Zusätzliche I/Os	Ja	Ja	Ja
Integrierter Temperatursensor	Ja	Ja	Ja
OCPP	OCPP 1.6 konform mit JSON, SOAP	OCPP 1.6 konform mit JSON, SOAP	OCPP 1.6 konform mit JSON, SOAP
EEBUS	Ja	Ja	Ja
WIFI-Modul	Ja	Ja	Ja
4G-Modem	Nein	Ja	Ja (optional)

EINFACHER ANSCHLUSS

In Kombination mit dem dynamischen Lastmanagement erfolgt der Anschluss von PRI:CHARGER Ladestationen über ein einfach erweiterbares Stromschienensytem.

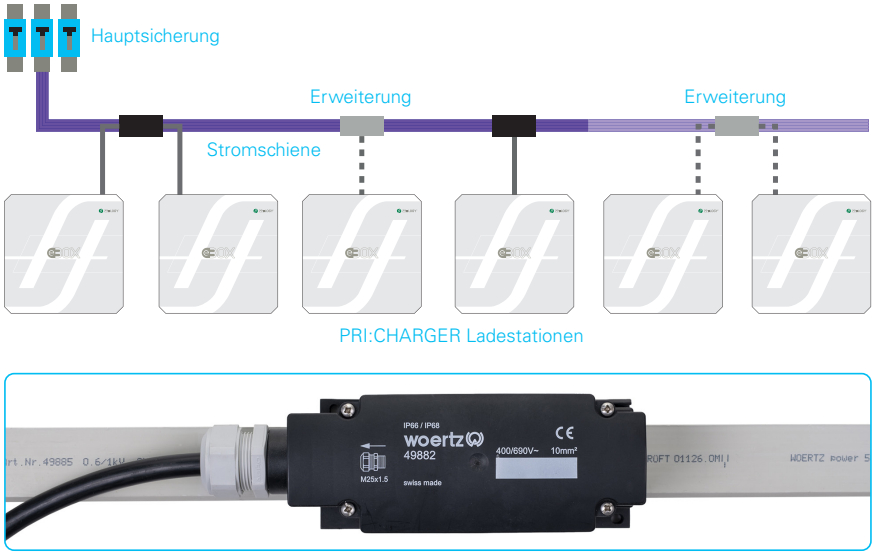

WEITREICHENDE KOMMUNIKATION

Die Kommunikation der PRI:CHARGER Ladestationen untereinander und zum Backend-System kann über LAN, WLAN und GSM mit einer oder mehreren SIM-Karten erfolgen.

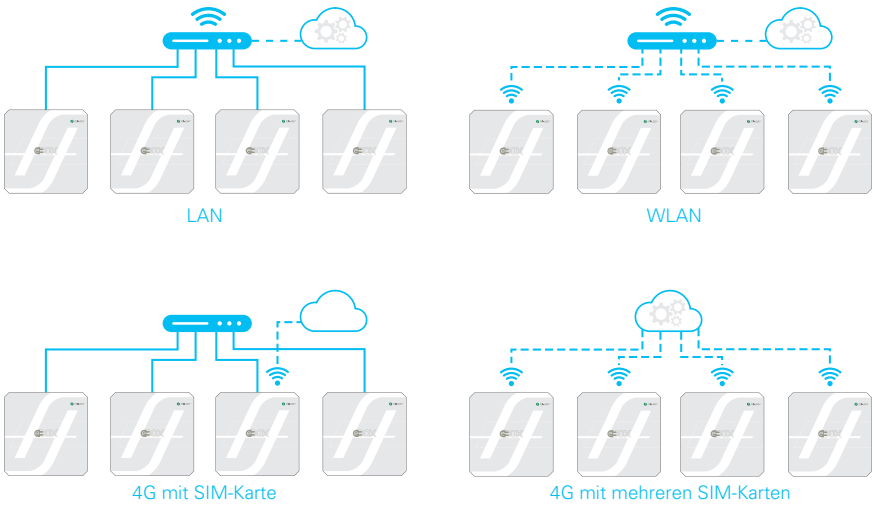

PRI:CHARGER SYSTEMSPEZIFIKATIONEN

FUNKTIONALE ANGABEN

Anwendung	Laden von Hybrid- und Elektrofahrzeugen
Max. Ladeleistung	22 kW AC
Lademodus	Mode 3
Anschluss netzseitig	3P 400V 32A (22 kW)
Max. anschliessbare Kabelquerschnitte	5 x 10 mm²
Anschluss Fahrzeug	Ladebuchse Typ 2 mit automatischer Verriegelung (IEC/EN 62196) oder fest angeschlagenes Ladekabel Typ 2
Fehlerstromerkennung	DC: 6 mA AC: integrierter FI-LS
Kommunikation	LAN, WLAN, 4G (je nach Ausführung)
Kommunikationsprotokolle	EEBus, SEMP, SunSpec Modbus, Modbus TCP
Zertifizierungen	EN IEC 61851-1 Ladesysteme für Elektrofahrzeuge EN 61851-22 EMV IEC/EN 62196 Ladebuchse 2014/35/EU Niederspannungsrichtline 2014/53/EU Radio Equipment Directive (RED) 2011/65/EU Richtlinie zur Beschränkung der Verwendung von gefährlichen Stoffen (RoHS)

BEDIENUNG

Ladefreigabe	RFID (Karten oder Tags frei konfigurierbar)
Statusanzeige	Am Gerät: LED mehrfarbig

MECHANISCHE SPEZIFIKATIONEN UND BETRIEBSBEDINGUNGEN

Abmessungen (B x H x T)	368 mm x 356 mm x 167 mm
Gewicht	5 kg
Schutzart	IP54 (geeignet für Innen- und Außenbereich)
Betriebsbereich	-20°C bis 40°C (ohne direkte Sonneneinstrahlung), 5% bis 95% relative Luftfeuchte, nicht kondensierend max. 2000 m über dem Meeresspiegel

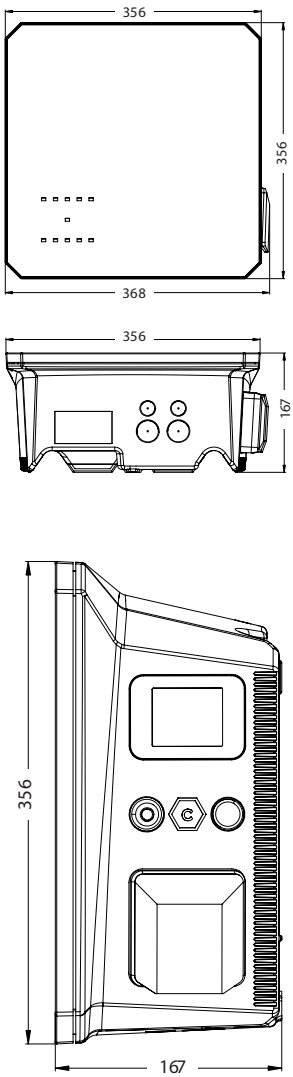

Abmessungen in mm

PRI:CHARGER PAY SYSTEMSPEZIFIKATIONEN

In die PRI:CHARGER integriertes Bezahlterminal für die Verrechnung von Ladevorgängen

Anzeige	3,5 Zoll IPS Vollfarben-Touchscreen
Abmessungen (B x H)	107 mm x 75 mm
Funktionen	Virtuelles PIN-Pad, integriertes berührungsloses Lesegerät, Kamera für Barcodes und QR-Codes
Schutzart	IP65, auch zwischen Maschine und Terminal IK09

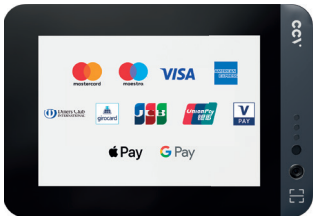

Kontaktieren Sie uns

Optec AG | Guyer-Zeller-Strasse 14 | CH-8620 Wetzikon ZH

+41 44 933 07 70 info@optec.ch www.optec.ch

optec mobility